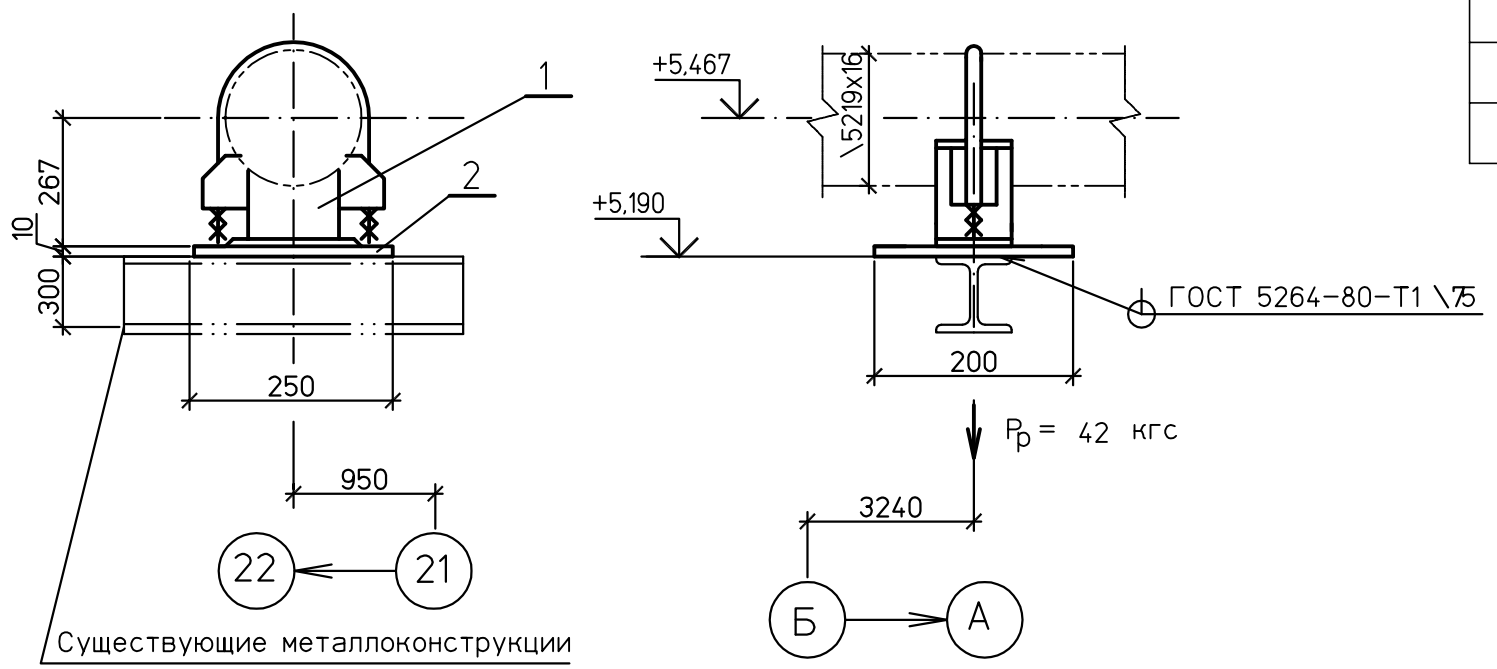

Спецификация деталей

Поз.	Обозначение	Наименование	Кол	Материал	Масса,кг ед.	Масса,кг общ.	Приме-чание
1	17 ОСТ 108.275.29-80	Опора 219	1	Сборный	9,9	9,9	
2	ГОСТ 19903-74	Лист Б-ПН-0 10х200х250	1	Ст3сп ГОСТ 14637-89	3,14	3,14	
	ГОСТ 9467-75	Наплавленный металл		Э42А		0,08	

ИТОГО: 13,1 кг

1 Монтажный чертеж №1350.12.38А-30UHJ-1600-TD лист 17.

Изм.	Кол.уч.	Лист	№док.	Подп.	Дата
Н. контр.		Михеев			
Проверил		Шкитилева			
Разработал		Михеев			

1350.12.38А-30UHJ-1600-TD

Объекты III очереди строительства ЗАО СГК (ТЭЦ)

Трубопроводы машзала БВД в осях 16-28 рядах А-В и внутристанционные трубопроводы.

Стадия	Лист	Листов
р	19.4	

Напорный трубопровод ПЭН ВД №9 до ПВД №4,5. Опора скользящая 39.

ОТКРЫТОЕ АКЦИОНЕРНОЕ ОБЩЕСТВО ИНСТИТУТ ТЕПЛОЭЛЕКТРОПРОЕКТ НИЖНИЙ НОВГОРОД

Взам. инв. №	Подпись и дата	Инв. № подл.
		83547

Файл:

Формат А3